UNA NUEVA ERA DE VIDA AL AIRE LIBRE
FUEGOS DE EXTERIORES Y ESTUFAS

CONTENTS

Estepona	Página 5
Cádiz	Página 6
Ibiza	Página 7
Marbella	Página 8
Valencia	Página 9
Especificaciones	Página 10

ESTEPONA

Si la apariencia elegante es el factor más importante, entonces el Estepona es la elección obvia. Con su sorprendente envolvente negro y su fachada de vidrio, este modelo nos brindará un diseño elegante.

- Bombona de gas oculta
- Manguera de 60cm con 37mBar
- Regulador de Propano
- Propano
- Válvula de gas variable
- Base ajustable
- Cubierta de lluvia
- Bandeja para diapositivas de cilindro
- Aprobado CE

Burner Option
Stainless Star

Fuel Options
Glass Bead Lava Rock

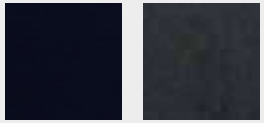

Surface Option
Black Glass

Body Option
Black Steel

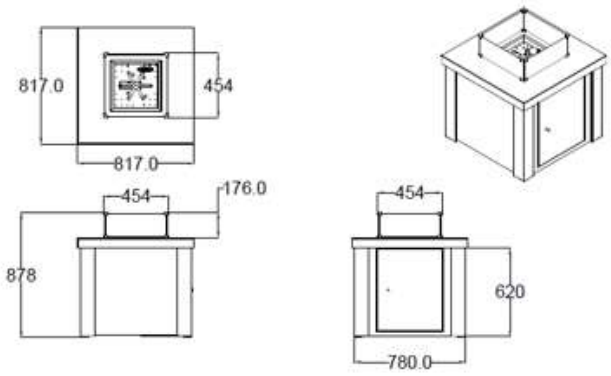

SPECIFICATIONS

Size	817 x 817 x 878mm
Weight	49kg
Input	7.3kw
Max Cylinder Size	496 x 256mm
LPG	37mBar
Butane	28-30mBar

CÁDIZ

El exquisito y ultramoderno Cádiz tiene funcionalidad y diseño llamativo. La llama se refleja hipnotizantemente en el cristal reflejado negro, mientras que la extensa cornisa circundante proporciona un amplio espacio para bebidas o comida.

- Bombona de gas oculta
- Manguera de 60cm con 37mBar
- Regulador de Propano
- Propano
- Válvula de gas variable
- Base ajustable
- Cubierta de lluvia
- Aprobado CE

Burner Option
Stainless Straight

Fuel Options
Glass Bead Lava Rock

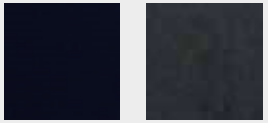

Surface Option
Black Glass

Body Option
Black Steel

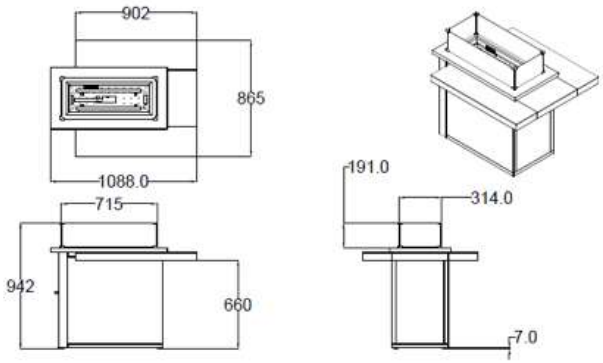

SPECIFICATIONS

Size	1088 x 865 x 942mm
Weight	58kg
Input	14kw
Max Cylinder Size	318 x 580
LPG	37mBar
Butane	28-30mBar

IBIZA

Base alta / baja abierta / cerrada

El elegante Ibiza destaca noblemente con sus alas de vidrio. Las llamas vibrantes se pueden admirar desde 360 grados, por lo que es un punto de reunión ideal en fiestas o funciones.

- Bombona de gas oculta
- Manguera de 60cm con 37mBar
- Regulador de Propano
- Propano
- Válvula de gas variable
- Apagado automático antivuelco
- Llave de seguridad de la válvula
- Funda de lluvia ajustable
- Aprobado CE

Burner Option

Staineless Straight

Staineless Pan

Surface Options

Black Glass

Body Options

Black Steel

Black & Steel

Fuel Options

Glass Bead

Lava Rock

Ceramic Log
(only with pan burner)

Other Options

Closed Top

Open Top

Folding table

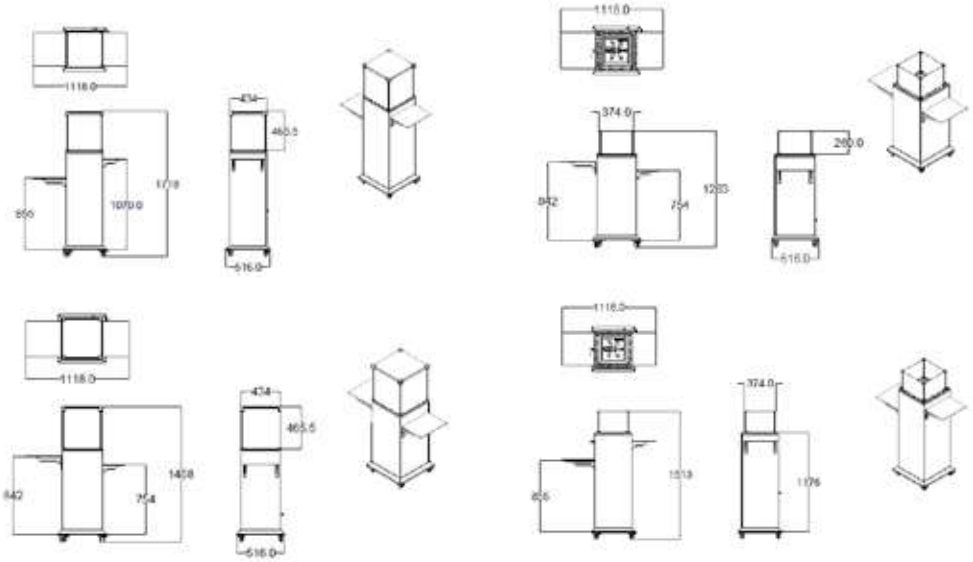

SPECIFICATIONS

High Base Closed Size	516 x 516 x 1650mm
High Base Opened Size	516 x 516 x 1450mm
Low Base Closed Size	516 x 516 x 1400mm
Low Base Opened Size	516 x 516 x 1200mm
High Base Closed Weight	48kg
High Base Opened Weight	42kg
Low Base Closed Weight	43kg
Low Base Closed Weight	37kg
Input	7.3kw
Max Cylinder Size	315 x 580mm
LPG	37mBar
Butane	28-30mBar

MARBELLA

Esta estufa pondrá un toque de elegancia en cualquier entorno. Esta fuente de calor multi-estacional es perfectamente adecuado para pequeñas áreas que garantizan que los desayunos de balcón ya no sean una experiencia fresca fuera de temporada.

- Bombona de gas oculta
- Manguera de 60cm con 37mBar
- Regulador de Propano
- Propano
- Válvula de gas variable
- Ruedas
- Apagado automática antivuelco
- Funda resistenta a la lluvia
- Aprobado CE

Burner Option

Staineless Straight

Staineless Pan

Surface Options

Black Glass

Body Options

Black Steel

Black & Steel

Fuel Options

Glass Bead

Lava Rock

Ceramic Log
(only with pan burner)

Safety Glass Options

Three piece glass

One Piece Glass

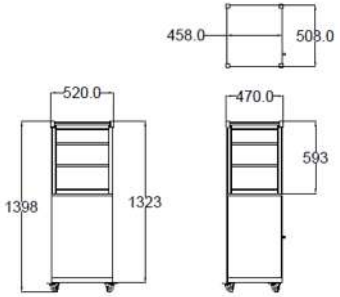

SPECIFICATIONS

Size	510 x 460 x 1400mm
Weight	45kg
Input	7.3kw
Max Cylinder Size	318 x 580mm
LPG	37mBar
Butane	28-30mBar

VALENCIA

El Valencia, que presume de una llama imponente, de gran alcance y de un diseño vertical elegante. Exprima más de su espacio al aire libre durante todo el año con este poderoso y elegante fuego.

- Bombona de gas oculta
- Manguera de 60cm con 37mBar
- Regulador de Propano
- Propano
- Ruedas
- Apagado de vuelco automático
- Funda resistente a lluvia
- Aprobado CE

Burner Option

Body Options

Burner Option

Staineless Straight

Staineless Pan

Body Options

Black Steel

Fuel Options

Glass Bead

Lava Rock

Ceramic Log
(only with pan burner)

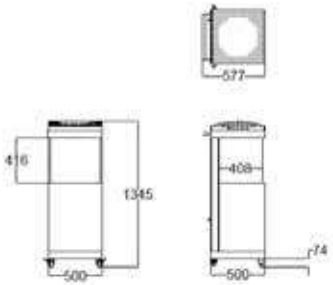

SPECIFICATIONS

Size	500 x 500 x 1345mm
Weight	48kg
Input	7.3kw
Max Cylinder Size	318 x 580mm
LPG	37mBar
Butane	28-30mBar

GAS Y REGULADORES

Todos nuestros productos se pueden utilizar con propano embotellado. Proporcionamos, como estándar el regulador adecuado para butano a presión 37mBar. Esto es adecuado para la mayoría de las bombonas de gas butano domésticos disponibles en centros de jardinería, minoristas y proveedores de gas. Todos los productos son CE aprobado para el cumplimiento total.

GARANTÍA Y REPUESTOS

Nuestros productos vienen con 12 meses de garantía del fabricante.
Sin embargo, si algo se pierde o se rompe o necesita un reemplazo hay piezas de repuesto disponibles para comprar. Éstos se detallan en los manuales de instrucciones y se pueden encontrar en nuestro sitio web.

ACOTER SYSTEM, S.L.

c/ Níquel 4, Nave 25
28863 Cobeña (Madrid)

+34 902 22 22 87
+34 91 620 77 77

www.acotersystem.com
comercial@acotersystem.com